Datablad

Varenummer: 72018150022
Beskrivelse: Standardgear 8GN150B I=150
Indgang fortandet

Mål

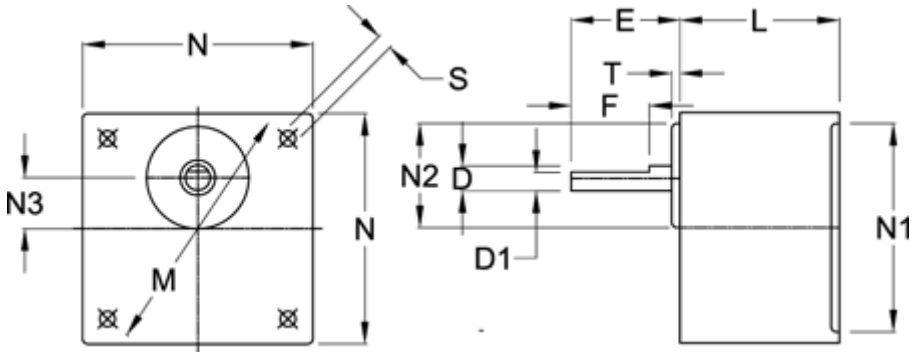

D = 10	N2 = 34
D1 = 7.5	N3 = 15
E = 35	S = 4xø5,5
F = 25	T = 5
L = 40	
M = 94	
N = 80	
N1 = 73	

Dokumenter, målskitser og brochurer af enhver slags kan indeholde fejl for hvilke Brd. Klee A/S ikke hæfter.